Poignée indexable avec insert taraudé

nlm 06370

Matière:
Insert: acier, classe de résistance 5.8.
Boule: plastique noir.

Finition:
Acier: bruni.

Exemple de commande:
nlm 06370-1081

Nota:
D'autres matériaux, finitions de surface, réalisations spéciales etc. sur demande.

Consignes d'utilisation:
Pour pouvoir actionner une poignée indexable taraudée, soulever celle-ci côté poignée jusqu'à désengager la denture. On peut, ensuite, aisément sélectionner l'angle de serrage optimal. Un ressort permet de verrouiller la poignée dans n'importe quelle position.

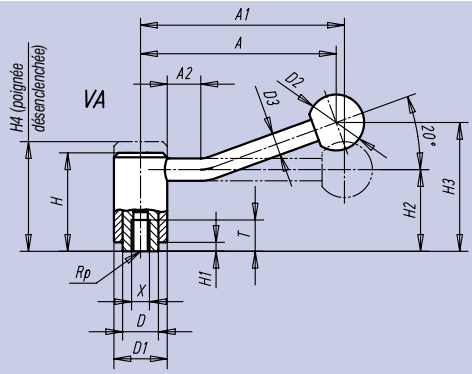

Référence 20°	Référence 0°	Taille	Taraudage X*	T	D	D_1	D_2	D_3	H	H_1**	H_2	H_3	H_4	A**	A_1**	A_2	Nombre de dents	kg
06370-1081	06370-1082	1	M 8	14	16	24	25	10	44	4	36,5	58	49	87	92	15	22	0,170
06370-1101	06370-1102	1	M10															
06370-2101	06370-2102	2	M10	17	19	28	32	12	51	5	41,5	68	57	106	111	15	24	0,260
06370-2121	06370-2122	2	M12															
06370-3121	06370-3122	3	M12	23	23	33	32	13	57	5	46,0	80	64	128	134	15	26	0,400
06370-3161	06370-3162	3	M16															
06370-4161	06370-4162	4	M16	27	30	41	32	13	67	6	55,0	89	75	128	134	15	36	0,670
06370-4201	06370-4202	4	M20															
06370-4241	06370-4242	4	M24															1,000

* Autres taraudages sur demande.
** Sur demande, les cotes «H_1», «A» et «A_1» sont disponibles en d'autres longueurs (plus-value).

Poignée indexable à vis

nlm 06380

Matière, finition et consignes d'utilisation: voir nlm 06370.

Exemple de commande:
nlm 06380-2122 x 30
(indiquer la cote L).

Filetage:
La longueur filetée de la vis est de 60 mm maxi.

Exemple d'utilisation

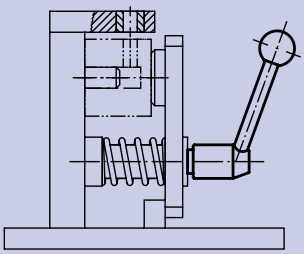

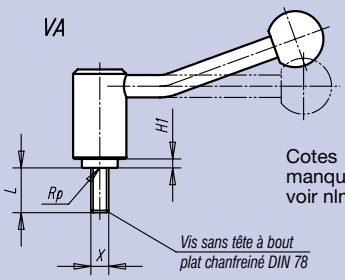

Cotes manquantes: voir nlm 06370

Référence 20°	Référence 0°	Taille	Filetage X**	H_1*	L = Longueur de vis**
06380-1081 x	06380-1082 x	1	M 8	4	15–20–25–3040–50–60
06380-1101 x	06380-1102 x	1	M10		
06380-1121 x	06380-1122 x	1	M12		
06380-2121 x	06380-2122 x	2	M12	5	20–25–3040–50–60
06380-3121 x	06380-3122 x	3	M12	5	20–25–30-40–50–60-70–80–90
06380-3161 x	06380-3162 x	3	M16		
06380-4161 x	06380-4162 x	4	M16	6	3040–50–6070–80–90
06380-4201 x	06380-4202 x	4	M20		
06380-4241 x	06380-4242 x	4	M24		

* Sur demande, la cote «H_1» est disponible en d'autres longueurs (plus-value).
** Autres filetages / longueurs de vis: sur demande.